FLECK
Dachzubehör!

FLECK Schrumpfi-XL

Anschlagpunkte und mehr auf dem Flachdach einfach einfassen – auch für den Einsatz auf dem Gründach oder Retentionsdach geeignet

Mit FLECK Schrumpfi-XL lassen sich Durchdringungen mit einem Durchmesser von bis zu 50 mm sicher abdichten. So können Absturzsicherungen, Antennenstäbe oder Blitzschutzverankerungen sicher installiert werden. Durch die extralange Schafthöhe von 300 mm ist der Einsatz auf Gründächern mit einer Höhe von bis zu 15 cm ohne Weiteres möglich.

Die spezielle Innenbeschichtung des zum Lieferumfang gehörigen Schrumpfschlauches verflüssigt sich unter Temperatureinwirkungen und dichtet die Schaftöffnung wetterfest ab.

wf Durchwurzelungsfest nach DIN EN 13948

Flansch aus schwarz eingefärbtem, extrem witterungsbeständigem und UV-stabilem Polypropylen (PP) oder mit einer Flansch-Manschette aus PYE-Bitumen ausgestattet. Passende Schlauchschelle.

Hier finden Sie das gesamte Flachdach-Sortiment von FLECK: fleck-dach.de/flachdach

Der auf dem Foto abgebildete Anschlagpunkt ist nicht im Lieferumfang enthalten und dient nur der Funktionsverdeutlichung unseres Produktes.

Einfassungen mit FLECK-Produkten

Im Sortiment von FLECK finden sich bewährte und neue Produkte, um Flachdachdurchdringungen fachgerecht und sicher auszuführen.

Die bereits etablierten FLECK Schrumpfi Flachdach-Allzweck-Durchgänge für Durchdringungen bis 110 mm sowie einer abgewinkelten Variante mit 18 mm bekommen mit FLECK Schrumpfi-XL Verstärkung. Mit den beiden Ausführungen 22 und 52 mm lassen sich Durchdringungen komfortabel und sicher eindichten.

Alle Ausführungen sind mit einem speziellen Schrumpfschlauch ausgestattet, der beim Erhitzen schrumpft und einen dauerhaft wasserdichten Verbund mit dem Flanschkörper herstellt.

i

Die Besonderheit des Schrumpfschlauches

Der Schrumpfschlauch ist innenseitig vollflächig mit einem Schmelzkleber beschichtet. Beim Anschrumpfen mit einem Heißluftgerät zieht sich der Schrumpfschlauch zusammen und der geschmolzene Kleber verbindet sich dauerhaft und wasserdicht mit dem Flanschkörper und dem durchgeführten Bauteil. Wichtig: Fachgerechtes Anschrumpfen erfolgt immer von allen Seiten und stets von unten nach oben.

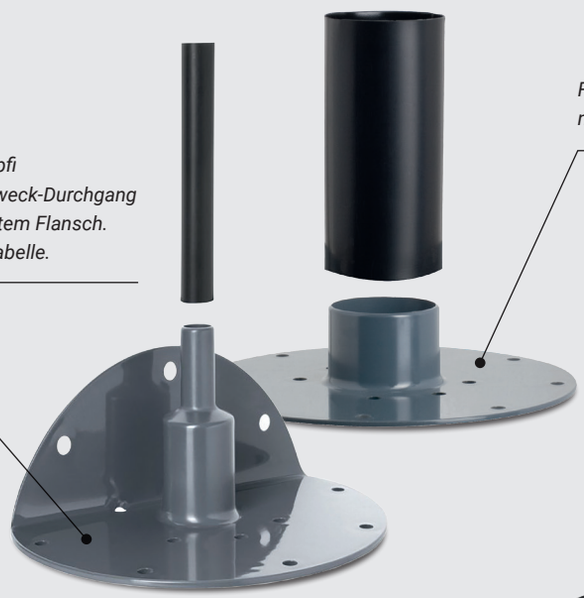

FLECK Schrumpfi Flachdach-Allzweck-Durchgang mit abgewinkeltem Flansch. Details in der Tabelle.

FLECK Schrumpfi Flachdach-Allzweck-Durchgang mit Standardflansch. Details in der Tabelle.

wf Durchwurzelungsfest nach DIN EN 13948

FLECK Schrumpfi-XL mit Flansch-Manschette und Schrumpfschlauch. Details in der Tabelle.

Produkt	Innendurchmesser (mm)	Flansch-Material		Flansch-Manschette		
		Hart-PVC	Polypropylen (PP)*	Bitumen-Schweißbahn besandet	Bitumen-Schweißbahn beschiefert	Kunststoff-/Elastomer-Dachbahn
FLECK Schrumpfi Flachdach-Allzweck-Durchgang, abgewinkelt	18	●	–	●	–	–
FLECK Schrumpfi Flachdach-Allzweck-Durchgang, Standardflansch	18, 22, 42, 55, 66, 88, 110	●	–	●	●	●
FLECK Schrumpfi-XL	22, 52	–	●	●	●	–

* schwarz eingefärbt

Schrumpfi-XL Einfassungen	Innendurchmesser (mm)	Artikelbezeichnung	Artikel-Nr.	Stückpreise in Euro	VE
SCHRUMPFI-XL EINFASSUNG TYP 22					
SCHRUMPFI-XL PP	22	Flachdach-Einfassungen PP	45330122	60,90	50
SCHRUMPFI-XL besandet	22 wf	Flachdach-Einfassungen Bitumen	45330222	71,20	50
SCHRUMPFI-XL beschiefert	22 wf	Flachdach-Einfassungen Bitumen	45330322	71,20	50
SCHRUMPFI-XL EINFASSUNG TYP 52					
SCHRUMPFI-XL PP	52	Flachdach-Einfassungen PP	45330155	71,15	50
SCHRUMPFI-XL besandet	52 wf	Flachdach-Einfassungen Bitumen	45330255	81,70	50
SCHRUMPFI-XL beschiefert	52 wf	Flachdach-Einfassungen Bitumen	45330355	81,70	50

FLECK GmbH | Industriestr. 12 | 45711 Datteln, Deutschland | T +49 2363 9123-0 | info@fleck-dach.de | fleck-dach.de